RZUT PARTERU
SKALA 1:50

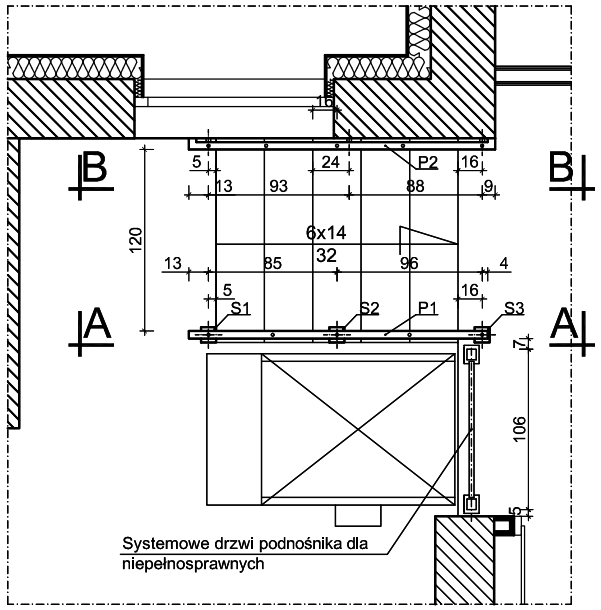

WIDOK A-A
SKALA 1:20

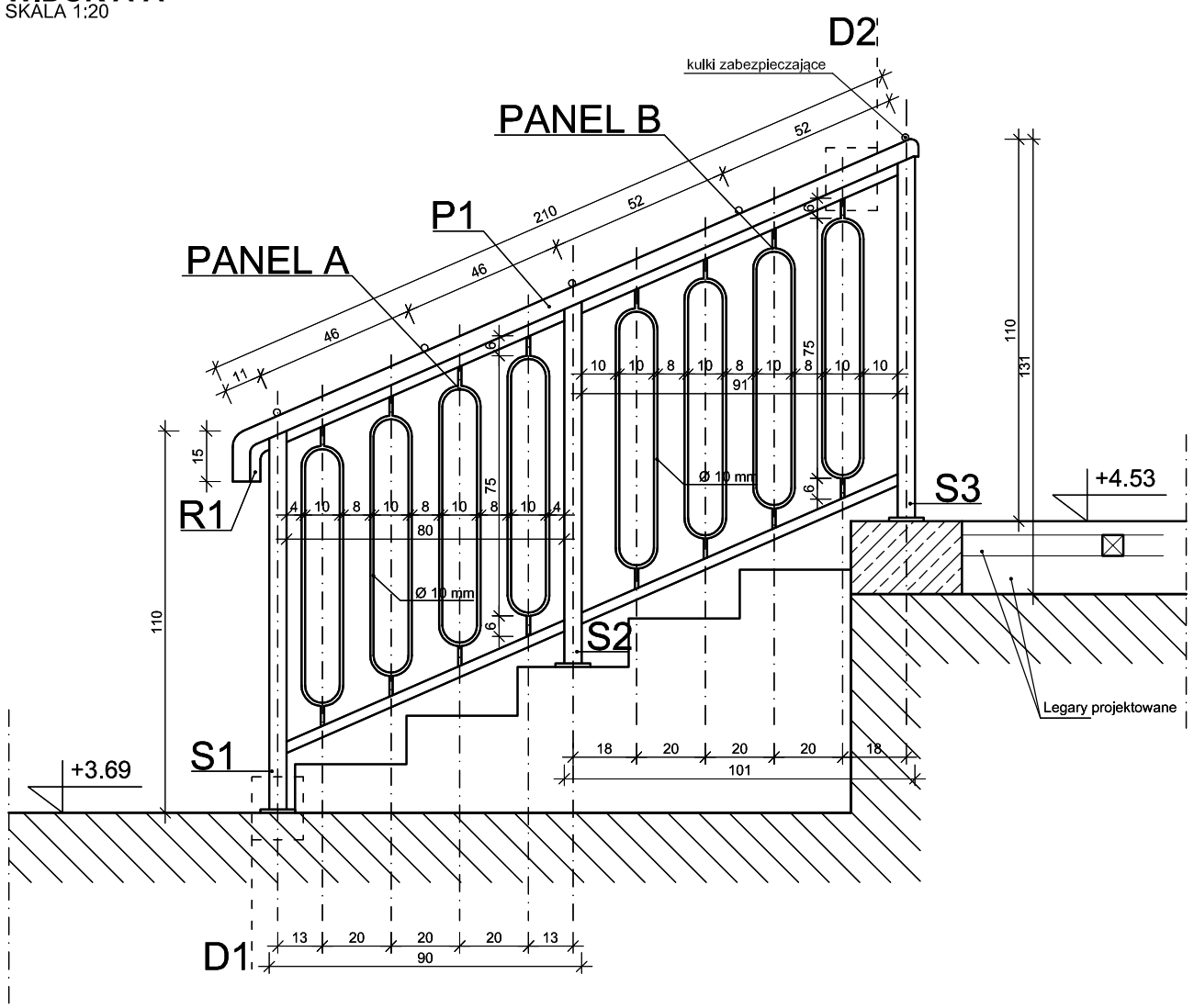

WIDOK B-B
SKALA 1:20

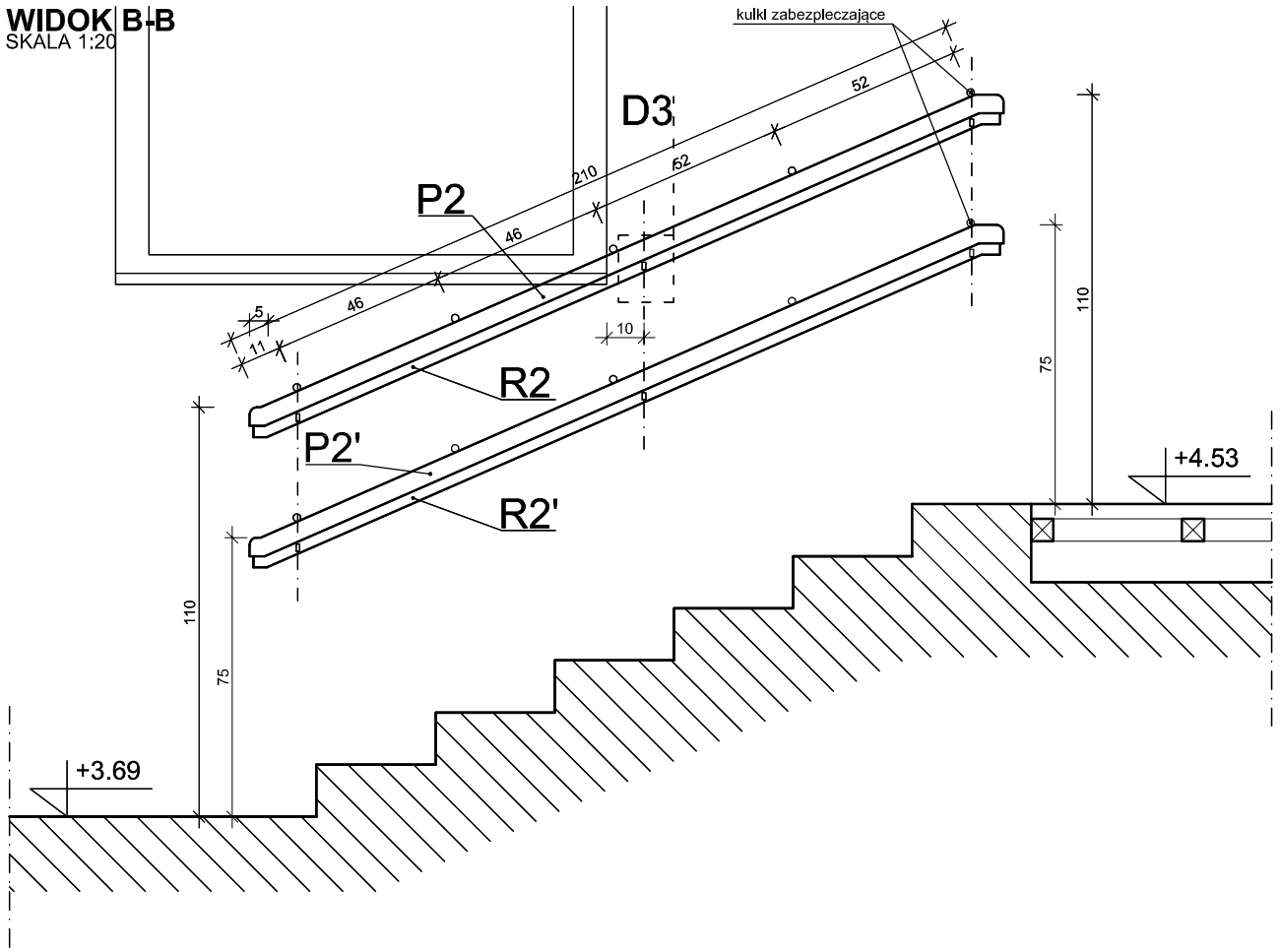

UWAGI:
1. Mocowanie pochwytu do balustrady należy wykonać za pomocą bolców wklejanych we wcześniej przygotowane w pochwycie otwory montażowe. Rozstaw nie większy jak 60 cm.
2. Rodzaj drewna pochwytu należy dobrać na budowie, po bezwzględnej akceptacji inwestora oraz projektanta.
3. Elementy stalowenależy malować w kolorze - RAL - 8003.
4. Elementy drewniane należy malowa ćw kolorze olcha - RAL 8023
5. Przed malowaniem należy wykonać próby kolorystyczne i bezwzględnie uzgodnić je z projektantem oraz inwestorem.

ABM
WYCENA NIERUCHOMOŚCI
PROJEKTOWANIE ARCHITEKTONICZNE
ANNA I BARTOSZ MICHALSCY S.C.
44 - 100 Gliwice, ul. Czarnieckiego 22a

Zleceniodawca:
Gmina Pilchowice
ul. Damrota 6
44-145 Pilchowice

Nazwa inwestycji:
MODERNIZACJA OBIEKTU SZKOLNO - PRZEDSZKOLNEGO W ŻERNICY PRZY UL. LEOPOLDA MIKI 37
etap I - PRZEBUDOWA SEGMENTU F, H, I

Adres obiektu:
ul. Leopolda Miki 37, Żernica 44-144
nr działek: 829/19, 830/19, 831/19, 832/19, 833/19, 834/19, 331/18, 332/19, 333/19, 334/20

Przedmiot rys.:
PROJEKT
- balustrada F-3 - rzut, widok A-A, B-B

Stadium: PROJEKT WYKONAWCZY

Branża: ARCHITEKTURA

Faza:	Nr tomu:	Wersja:	Nr rys.:
PW	IIA.	v.1	56

Data: październik 2012 | Skala: 1:50

Projektant:	Imię: Nazwisko:	
	Bartosz MICHALSKI	
	Specjaln.:	Nr upr. bud.:
	Arch.	33/SLOKK/2011/II
Podpis:		
Opracowanie:	Imię: Nazwisko:	
	Joanna WIŚNIEWSKA	
Sprawdzający:	Imię: Nazwisko:	
	Grzegorz KOTYL	
	Specjaln.:	Nr upr. bud.:
	Arch.	11/98
Podpis:		

Wydanie rysunku z kolejnym numerem wersji powoduje unieważnienie wszystkich wcześniejszych rysunków